LT-トラス
LT-TRUSS

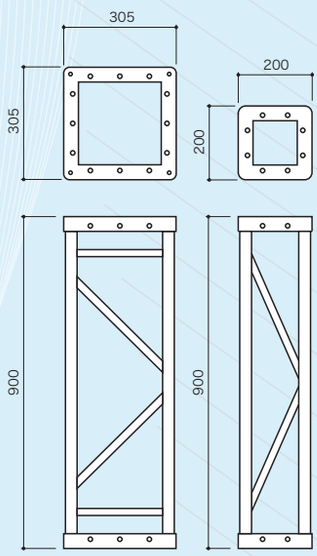

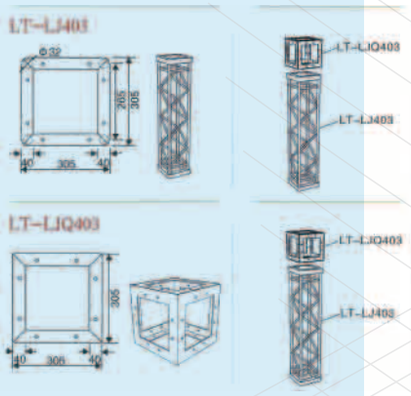

展示会やイベントで活躍するトラス。
軽量タイプのアルミトラスです。

Straight-truss
Radius-truss
Cube-truss

ストレートトラス
R トラス
キューブ

《LT-LJ403-900》
Size

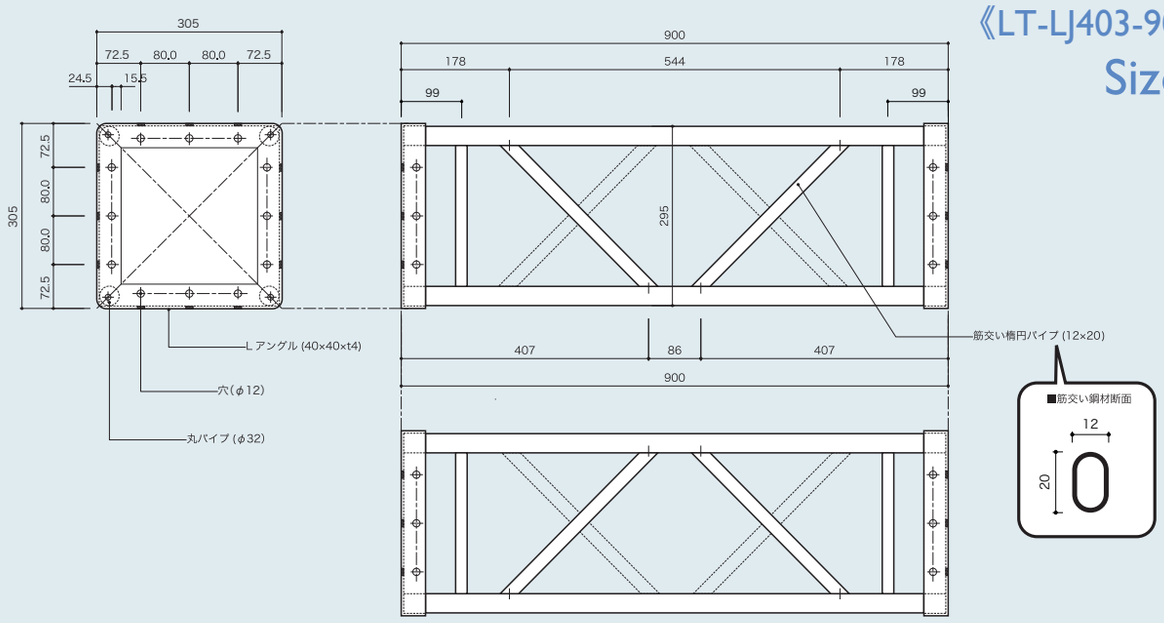

ストレート・トラス

	名　称	品　番	サイズ
300角	300 角キューブ	LJQ403	305×305
	300 角トラス・900	LJ403-900	305×900
	300 角トラス・1500	LJ403-1500	305×1500
	300 角トラス・1800	LJ403-1800	305×1800
	300 角トラス・2400	LJ403-2400	305×2400
	300 角トラス・2700	LJ403-2700	305×2700
	300 角トラス・3600	LJ403-3600	305×3600
200角	200 角キューブ	LJQ403/200	200×200
	200 角トラス・700	LJ403/200-700	200×700
	200 角トラス・1800	LJ403/200-1800	200×1800
	200 角トラス・2400	LJ403/200-2400	200×2400
	200 角トラス・3000	LJ403/200-3000	200×3000
	200 角トラス・3600	LJ403/200-3600	200×3600

R・トラス

	名　称	品　番	サイズ
300角	300 角 R トラス・Φ2m 1/2	LJ403-Φ2m 1/2	305×Φ2m 1/2
	300 角 R トラス・Φ3m 1/4	LJ403-Φ3m 1/4	305×Φ3m 1/4
	300 角 R トラス・Φ4m 1/4	LJ403-Φ4m 1/4	305×Φ4m 1/4
	300 角 R トラス・Φ5m 1/4	LJ403-Φ5m 1/4	305×Φ5m 1/4
	300 角 R トラス・Φ6m 1/4	LJ403-Φ6m 1/4	305×Φ6m 1/4
	300 角 R トラス・Φ8m 1/4	LJ403-Φ8m 1/4	305×Φ8m 1/4
	300 角 R トラス・Φ10m 1/8	LJ403-Φ10m 1/8	305×Φ10m 1/8
	300 角 R トラス・Φ12m 1/12	LJ403-Φ12m 1/12	305×Φ12m 1/12
	300 角 R トラス・Φ15m 1/12	LJ403-Φ15m 1/12	305×Φ15m 1/12
200角	200 角 R トラス・Φ1m 1/2	LJ403/200-Φ1m 1/2	200×Φ1m 1/2
	200 角 R トラス・Φ2m 1/2	LJ403/200-Φ2m 1/2	200×Φ2m 1/2
	200 角 R トラス・Φ3m 1/4	LJ403/200-Φ3m 1/4	200×Φ3m 1/4
	200 角 R トラス・Φ4m 1/4	LJ403/200-Φ4m 1/4	200×Φ4m 1/4
	200 角 R トラス・Φ5m 1/4	LJ403/200-Φ5m 1/4	200×Φ5m 1/4

《トラス強度参考仕様荷重値》

LT-LJ403 (300 角トラス)

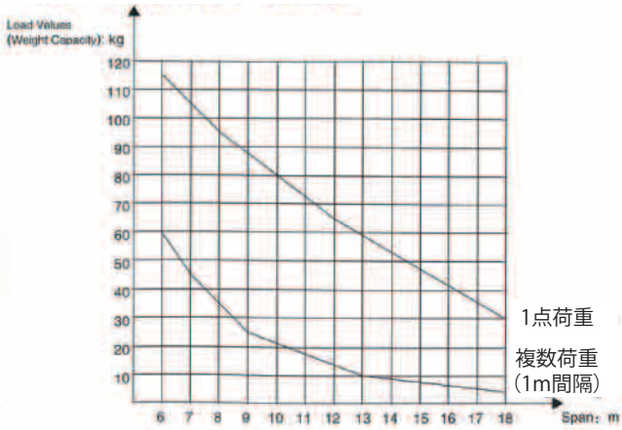

※設置環境に動的要素がある場合、上記数値-25%で設計願います。